Monteringsvejledning

uridan® keramik urinaler - til horisontale afløb, type KH-6.

Montering af uridan® urinaler er meget enkelt. Såfremt der tidligere har været monteret vandskyllende urinaler, **skal** afløbsrørene renses for urinsten inden montering af uridan® urinaler.

uridan® urinaler fungerer uden vand, og skal derfor kun tilsluttes ø 50 mm afløbsrør. Monteringen skal udføres efter DS 432 – Norm for afløbsinstallationer og må kun foretages af autoriserede installatører.

1. Monter beslag nr. (19), urinalet hænger på disse beslag.
2. Monter beslag nr. (14), beslaget understøtter 90° bøjningen til afløbet.
3. Sørg for den korrekte afstand på 110 mm fra mur til midten af afløbsrøret.
4. uridan® urinalet holdes ind mod muren og trykkes fast ned over beslag nr. 19 og ned i afløbsbøjningen.
5. Det lille PVC rør Pos.(B) monteres i vandlåsen og vandlåsen fyldes med vand.
6. Dækslet Pos.(A) lægges på.
7. Herefter hældes 0,3 liter urilock® spærrevæske ovenpå dækslet.
8. Læg en silikonefuge mellem urinal og mur.

Urinalet er nu klar til brug!

Vigtigt: Fyld *aldrig* **urilock®** spærrevæske på inden dækslet er sat i.
Sørg venligst for, at slutbrugeren får udleveret vedlagte rengørings- og vedligeholdelsesvejledning.

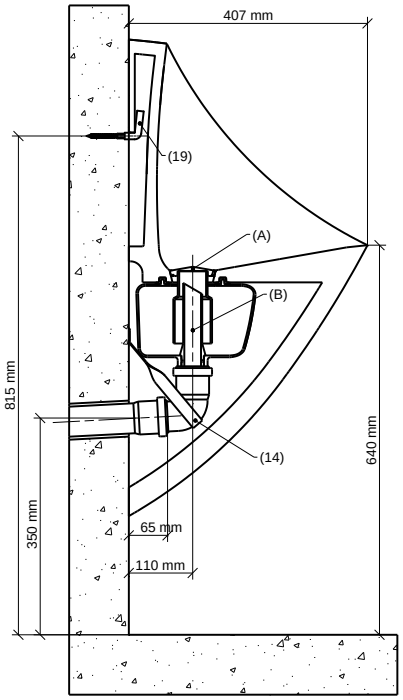

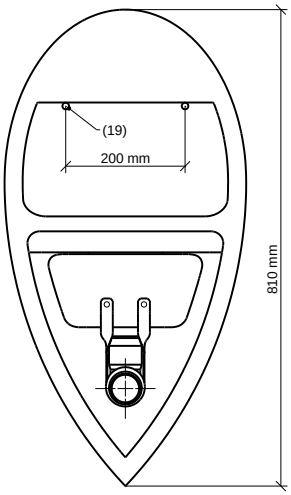

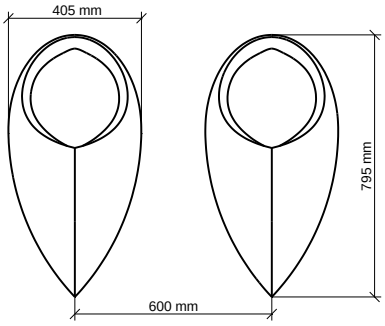

uridan a/s · Snerlevej 3 · DK-6100 Haderslev · Tlf.: +45 74 52 65 10 · Fax +45 74 52 71 71
uridan@uridan.com · www.uridan.com